# T-yhde

# TVU 45°

## Mitat

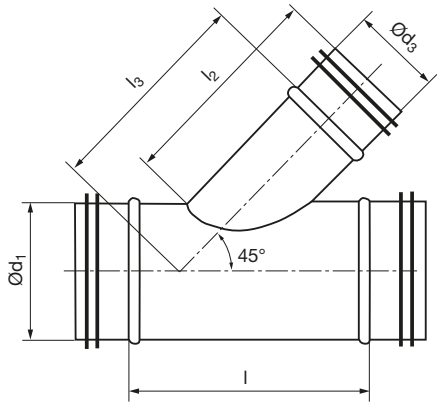


| Ød1 nom mm | Ød3 nom mm | l mm | l3 mm | l2 mm | m kg |
|---|---|---|---|---|---|
| 63 | 63 | 230 | 146 | 173 | 0,40 |
| 80 | 63 | 230 | 158 | 173 | 0,48 |
| 80 | 80 | 250 | 165 | 188 | 0,70 |
| 100 | 80 | 250 | 180 | 192 | 0,80 |
| 100 | 100 | 280 | 190 | 212 | 1,10 |
| 112 | 63 | 230 | 181 | 173 | 0,79 |
| 112 | 80 | 250 | 190 | 191 | 0,81 |
| 112 | 112 | 295 | 205 | 222 | 0,90 |
| 125 | 63 | 230 | 190 | 173 | 0,71 |
| 125 | 80 | 250 | 200 | 192 | 0,90 |
| 125 | 100 | 280 | 210 | 212 | 1,10 |
| 125 | 112 | 300 | 215 | 223 | 1,20 |
| 125 | 125 | 315 | 220 | 234 | 1,30 |
| 140 | 63 | 230 | 201 | 174 | 1,03 |
| 140 | 80 | 280 | 210 | 191 | 1,00 |
| 140 | 100 | 305 | 220 | 211 | 1,20 |
| 140 | 112 | 320 | 225 | 222 | 1,30 |
| 140 | 125 | 340 | 230 | 234 | 1,40 |
| 140 | 140 | 365 | 250 | 261 | 1,60 |
| 150 | 63 | 230 | 208 | 173 | 1,10 |
| 150 | 80 | 280 | 215 | 189 | 1,10 |
| 150 | 100 | 305 | 225 | 209 | 1,30 |
| 150 | 112 | 320 | 235 | 225 | 1,40 |
| 150 | 125 | 340 | 240 | 236 | 1,50 |
| 150 | 150 | 380 | 265 | 274 | 1,80 |
| 160 | 63 | 230 | 215 | 173 | 1,19 |
| 160 | 80 | 280 | 220 | 187 | 1,10 |
| 160 | 100 | 305 | 230 | 207 | 1,30 |
| 160 | 112 | 320 | 240 | 223 | 1,40 |
| 160 | 125 | 340 | 245 | 234 | 1,50 |
| 160 | 140 | 365 | 265 | 262 | 1,70 |
| 160 | 150 | 380 | 270 | 272 | 1,80 |
| 160 | 160 | 390 | 275 | 282 | 1,90 |
| 180 | 63 | 230 | 172 | 209 | 1,39 |
| 180 | 80 | 280 | 235 | 188 | 1,20 |
| 180 | 100 | 305 | 245 | 208 | 1,40 |
| 180 | 112 | 320 | 250 | 219 | 1,50 |
| 180 | 125 | 340 | 260 | 235 | 1,60 |

Kulmaa muutettaessa tai yhdistettäessä halkaisijoita, joita ei ole ilmoitettu, ilmoitetut rakennuspituudet voivat poiketa.

## Tuotekuvaus

Standardikulma 45°.

Muita kulmavaihtoehtoja saatavissa tilauksesta.

## Tilausesimerkki

| | |
|---|---|
| Tuotetunnus | TVU45 |
| Mitta $Ød_1$ | 125 |
| Mitta $Ød_3$ | 100 |

**Tilausesimerkki: TVU45-125-100**

# T-yhde

# TVU 45°

| Ød$_{1\ nom}$ mm | Ød$_{3\ nom}$ mm | l mm | l$_3$ mm | l$_2$ mm | m kg |
|---|---|---|---|---|---|
| 180 | 140 | 365 | 280 | 263 | 1,90 |
| 180 | 150 | 380 | 285 | 273 | 2,00 |
| 180 | 160 | 390 | 290 | 283 | 2,10 |
| 180 | 180 | 420 | 300 | 303 | 2,30 |
| 200 | 63 | 230 | 243 | 173 | 1,65 |
| 200 | 80 | 280 | 250 | 189 | 1,30 |
| 200 | 100 | 305 | 260 | 189 | 1,50 |
| 200 | 125 | 340 | 270 | 231 | 1,80 |
| 200 | 140 | 365 | 295 | 264 | 2,00 |
| 200 | 150 | 380 | 300 | 274 | 2,10 |
| 200 | 160 | 390 | 305 | 284 | 2,20 |
| 200 | 180 | 420 | 315 | 304 | 2,50 |
| 200 | 200 | 450 | 325 | 324 | 2,80 |
| 224 | 63 | 230 | 260 | 173 | 1,95 |
| 224 | 80 | 255 | 268 | 190 | 1,28 |
| 224 | 100 | 305 | 275 | 207 | 1,70 |
| 224 | 125 | 340 | 290 | 234 | 1,90 |
| 224 | 140 | 365 | 310 | 262 | 2,20 |
| 224 | 150 | 380 | 315 | 272 | 2,30 |
| 224 | 160 | 390 | 320 | 282 | 2,40 |
| 224 | 180 | 420 | 330 | 302 | 2,70 |
| 224 | 200 | 450 | 340 | 322 | 3,00 |
| 224 | 224 | 480 | 350 | 344 | 3,20 |
| 250 | 63 | 230 | 278 | 173 | 2,43 |
| 250 | 100 | 305 | 295 | 208 | 2,10 |
| 250 | 112 | 320 | 300 | 219 | 2,20 |
| 250 | 125 | 340 | 310 | 236 | 2,30 |
| 250 | 140 | 365 | 330 | 263 | 2,60 |
| 250 | 150 | 380 | 335 | 273 | 2,80 |
| 250 | 160 | 390 | 340 | 283 | 2,80 |
| 250 | 180 | 420 | 350 | 303 | 3,00 |
| 250 | 200 | 450 | 360 | 323 | 3,40 |
| 250 | 224 | 480 | 370 | 345 | 3,60 |
| 250 | 250 | 520 | 385 | 393 | 4,10 |
| 280 | 100 | 280 | 318 | 210 | 3,22 |
| 280 | 125 | 340 | 330 | 235 | 2,70 |
| 280 | 140 | 365 | 350 | 262 | 2,90 |
| 280 | 150 | 380 | 355 | 355 | 3,00 |
| 280 | 160 | 390 | 360 | 282 | 3,10 |
| 280 | 180 | 445 | 370 | 302 | 3,40 |
| 280 | 200 | 475 | 380 | 322 | 3,80 |
| 280 | 224 | 510 | 390 | 344 | 4,00 |
| 280 | 250 | 545 | 405 | 392 | 4,50 |
| 280 | 280 | 590 | 435 | 393 | 5,10 |
| 300 | 100 | 280 | 332 | 210 | 3,56 |
| 300 | 125 | 340 | 350 | 240 | 3,10 |
| 300 | 140 | 365 | 365 | 263 | 3,40 |
| 300 | 150 | 380 | 370 | 273 | 3,60 |
| 300 | 160 | 390 | 375 | 283 | 3,70 |
| 300 | 200 | 475 | 395 | 323 | 4,40 |
| 300 | 224 | 510 | 405 | 345 | 4,70 |
| 300 | 250 | 545 | 420 | 393 | 5,20 |
| 300 | 300 | 615 | 460 | 458 | 6,70 |
| 315 | 63 | 230 | 324 | 173 | 3,67 |

Kulmaa muutettaessa tai yhdistettäessä halkaisijoita, joita ei ole ilmoitettu, ilmoitetut rakennuspituudet voivat poiketa.

| Ød$_{1\ nom}$ mm | Ød$_{3\ nom}$ mm | l mm | l$_3$ mm | l$_2$ mm | m kg |
|---|---|---|---|---|---|
| 315 | 80 | 255 | 333 | 190 | 3,74 |
| 315 | 100 | 280 | 343 | 210 | 3,50 |
| 315 | 125 | 340 | 360 | 240 | 3,60 |
| 315 | 140 | 365 | 375 | 262 | 3,80 |
| 315 | 150 | 380 | 380 | 272 | 4,00 |
| 315 | 160 | 395 | 385 | 282 | 4,10 |
| 315 | 180 | 445 | 395 | 302 | 4,40 |
| 315 | 200 | 475 | 405 | 322 | 4,90 |
| 315 | 224 | 510 | 415 | 344 | 5,20 |
| 315 | 250 | 545 | 430 | 392 | 5,80 |
| 315 | 280 | 590 | 460 | 437 | 6,50 |
| 315 | 300 | 615 | 470 | 457 | 7,00 |
| 315 | 315 | 640 | 480 | 475 | 7,30 |
| 355 | 100 | 280 | 371 | 210 | 4,00 |
| 355 | 125 | 340 | 388 | 239 | 5,90 |
| 355 | 140 | 365 | 405 | 264 | 4,81 |
| 355 | 150 | 380 | 410 | 274 | 4,40 |
| 355 | 160 | 395 | 415 | 284 | 4,50 |
| 355 | 180 | 445 | 425 | 304 | 4,80 |
| 355 | 200 | 475 | 435 | 324 | 5,40 |
| 355 | 224 | 510 | 445 | 346 | 5,60 |
| 355 | 250 | 545 | 460 | 394 | 6,30 |
| 355 | 280 | 590 | 490 | 439 | 7,10 |
| 355 | 300 | 615 | 500 | 459 | 7,50 |
| 355 | 315 | 640 | 505 | 471 | 7,80 |
| 355 | 355 | 695 | 525 | 511 | 8,80 |
| 400 | 80 | 255 | 393 | 190 | 6,23 |
| 400 | 100 | 280 | 403 | 210 | 5,90 |
| 400 | 125 | 340 | 420 | 240 | 6,10 |
| 400 | 140 | 365 | 437 | 264 | 6,69 |
| 400 | 150 | 380 | 440 | 271 | 6,77 |
| 400 | 160 | 395 | 445 | 282 | 5,30 |
| 400 | 180 | 445 | 455 | 302 | 5,60 |
| 400 | 200 | 475 | 465 | 322 | 6,20 |
| 400 | 224 | 510 | 475 | 344 | 6,50 |
| 400 | 250 | 545 | 490 | 392 | 7,10 |
| 400 | 280 | 590 | 520 | 437 | 8,00 |
| 400 | 300 | 615 | 530 | 457 | 8,50 |
| 400 | 315 | 640 | 535 | 470 | 8,80 |
| 400 | 400 | 760 | 580 | 577 | 11,2 |
| 450 | 125 | 340 | 456 | 240 | 7,88 |
| 450 | 160 | 395 | 482 | 284 | 8,21 |
| 450 | 180 | 445 | 490 | 302 | 6,30 |
| 450 | 200 | 475 | 500 | 322 | 6,90 |
| 450 | 224 | 510 | 510 | 344 | 7,20 |
| 450 | 250 | 545 | 525 | 392 | 7,90 |
| 450 | 280 | 590 | 555 | 437 | 8,70 |
| 450 | 300 | 615 | 565 | 457 | 9,20 |
| 450 | 315 | 640 | 570 | 469 | 9,60 |
| 450 | 355 | 695 | 590 | 509 | 10,6 |
| 450 | 400 | 760 | 615 | 577 | 12,1 |
| 450 | 450 | 830 | 640 | 627 | 13,5 |
| 500 | 100 | 280 | 474 | 210 | 9,02 |
| 500 | 125 | 340 | 491 | 240 | 9,28 |

Kulmaa muutettaessa tai yhdistettäessä halkaisijoita, joita ei ole ilmoitettu, ilmoitetut rakennuspituudet voivat poiketa.

# T-yhde

# TVU 45°

| Ød$_{1\ nom}$ mm | Ød$_{3\ nom}$ mm | l mm | l$_3$ mm | l$_2$ mm | m kg |
|---|---|---|---|---|---|
| 500 | 150 | 380 | 513 | 274 | 9,55 |
| 500 | 160 | 395 | 518 | 284 | 7,50 |
| 500 | 200 | 475 | 535 | 321 | 7,50 |
| 500 | 224 | 510 | 550 | 348 | 7,80 |
| 500 | 250 | 545 | 560 | 391 | 8,60 |
| 500 | 300 | 615 | 600 | 456 | 10,0 |
| 500 | 315 | 640 | 610 | 474 | 10,4 |
| 500 | 355 | 695 | 630 | 514 | 11,5 |
| 500 | 400 | 760 | 650 | 576 | 13,0 |
| 500 | 450 | 830 | 675 | 626 | 14,5 |
| 500 | 500 | 900 | 700 | 676 | 16,1 |
| 560 | 100 | 280 | 555 | 209 | 10,6 |
| 560 | 125 | 340 | 533 | 240 | 10,9 |
| 560 | 160 | 395 | 560 | 284 | 9,20 |
| 560 | 200 | 475 | 578 | 322 | 11,8 |
| 560 | 250 | 600 | 605 | 394 | 10,0 |
| 560 | 280 | 640 | 630 | 434 | 10,8 |
| 560 | 300 | 665 | 640 | 454 | 11,4 |
| 560 | 315 | 690 | 650 | 472 | 11,8 |
| 560 | 450 | 880 | 715 | 624 | 16,1 |
| 560 | 500 | 950 | 740 | 674 | 17,8 |
| 560 | 560 | 1040 | 800 | 764 | 20,4 |
| 600 | 250 | 600 | 630 | 391 | 11,5 |
| 600 | 315 | 690 | 675 | 468 | 13,6 |
| 600 | 355 | 750 | 695 | 508 | 15,1 |
| 600 | 400 | 810 | 715 | 571 | 16,7 |
| 600 | 450 | 880 | 740 | 621 | 18,4 |
| 600 | 600 | 1090 | 850 | 806 | 25,8 |
| 630 | 160 | 395 | 609 | 284 | 14,1 |
| 630 | 200 | 475 | 627 | 322 | 11,5 |
| 630 | 224 | 510 | 639 | 346 | 15,0 |
| 630 | 280 | 640 | 680 | 435 | 14,0 |
| 630 | 300 | 665 | 690 | 455 | 14,6 |
| 630 | 315 | 690 | 700 | 472 | 15,1 |
| 630 | 355 | 750 | 720 | 512 | 16,8 |
| 630 | 450 | 880 | 765 | 625 | 20,6 |
| 630 | 500 | 950 | 790 | 675 | 22,7 |
| 630 | 560 | 1040 | 850 | 765 | 25,8 |
| 630 | 630 | 1140 | 885 | 835 | 29,2 |
| 710 | 280 | 640 | 737 | 435 | 16,5 |
| 710 | 450 | 880 | 805 | 608 | 23,2 |
| 710 | 500 | 950 | 830 | 658 | 25,4 |
| 710 | 560 | 1040 | 885 | 743 | 28,6 |
| 800 | 450 | 880 | 885 | 624 | 25,4 |
| 800 | 560 | 1040 | 970 | 764 | 31,2 |
| 900 | 400 | 810 | 935 | 579 | 28,8 |
| 900 | 450 | 880 | 960 | 629 | 31,5 |
| 900 | 560 | 1040 | 1040 | 764 | 38,6 |
| 900 | 630 | 1140 | 1075 | 834 | 43,1 |
| 900 | 710 | 1250 | 1115 | 934 | 48,7 |
| 900 | 800 | 1380 | 1160 | 1024 | 55,2 |
| 1120 | 500 | 1005 | 1140 | 678 | 49,0 |
| 1120 | 560 | 1090 | 1195 | 763 | 54,3 |
| 1120 | 630 | 1190 | 1230 | 833 | 60,0 |

Kulmaa muutettaessa tai yhdistettäessä halkaisijoita, joita ei ole ilmoitettu, ilmoitetut rakennuspituudet voivat poiketa.

| Ød$_{1\ nom}$ mm | Ød$_{3\ nom}$ mm | l mm | l$_3$ mm | l$_2$ mm | m kg |
|---|---|---|---|---|---|
| 1120 | 710 | 1305 | 1270 | 933 | 67,1 |
| 1120 | 800 | 1430 | 1315 | 1023 | 75,2 |
| 1120 | 900 | 1570 | 1365 | 1123 | 84,6 |
| 1120 | 1120 | 1880 | 1505 | 1393 | 109 |
| 1250 | 500 | 1005 | 1230 | 676 | 53,6 |
| 1250 | 560 | 1090 | 1290 | 766 | 59,3 |
| 1250 | 630 | 1190 | 1325 | 836 | 65,4 |
| 1250 | 710 | 1305 | 1365 | 936 | 73,0 |
| 1250 | 900 | 1570 | 1460 | 1126 | 91,5 |
| 1250 | 1000 | 1710 | 1510 | 1226 | 101 |

Kulmaa muutettaessa tai yhdistettäessä halkaisijoita, joita ei ole ilmoitettu, ilmoitetut rakennuspituudet voivat poiketa.